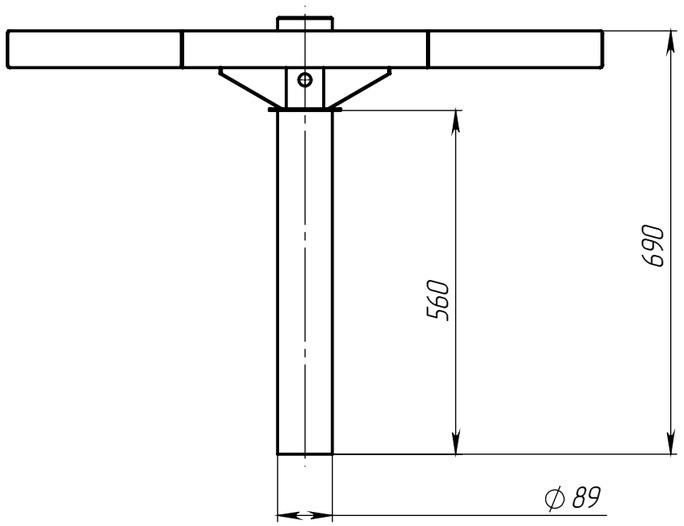

Изометрический вид

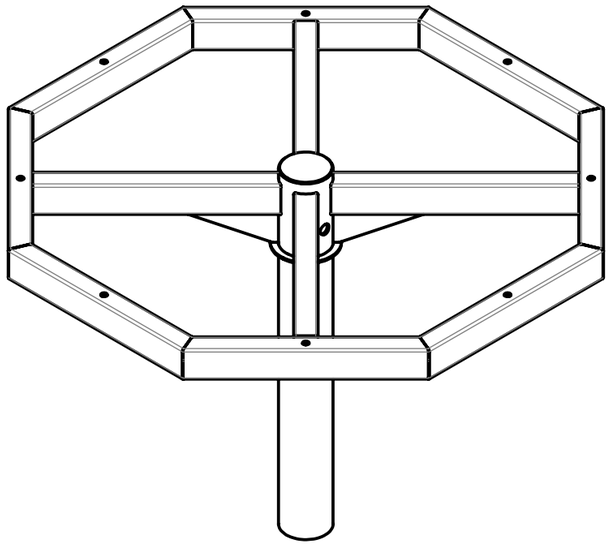

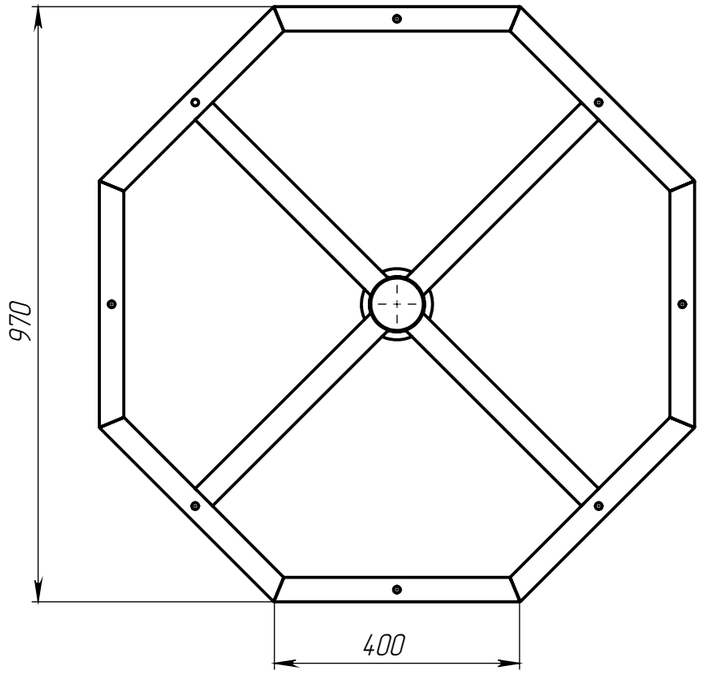

Изм.	Лист	№ докум.	Подп.	Дата
Разраб.				20.05.2019
Пров.				
Т. контр.				
Нач. КБ				
Н. контр.				
Утв.				

Корона 8 (400)
труба ϕ90

Сборочный чертёж

Лит.	Масса	Масштаб
	20.28	1:10
Лист 1	Листов 1	

IR Technologies

Перв. примен.

Справ. №

Подпись и дата

Инв. № дубл.

Взам. инв. №

Подпись и дата

Инв. № подл.